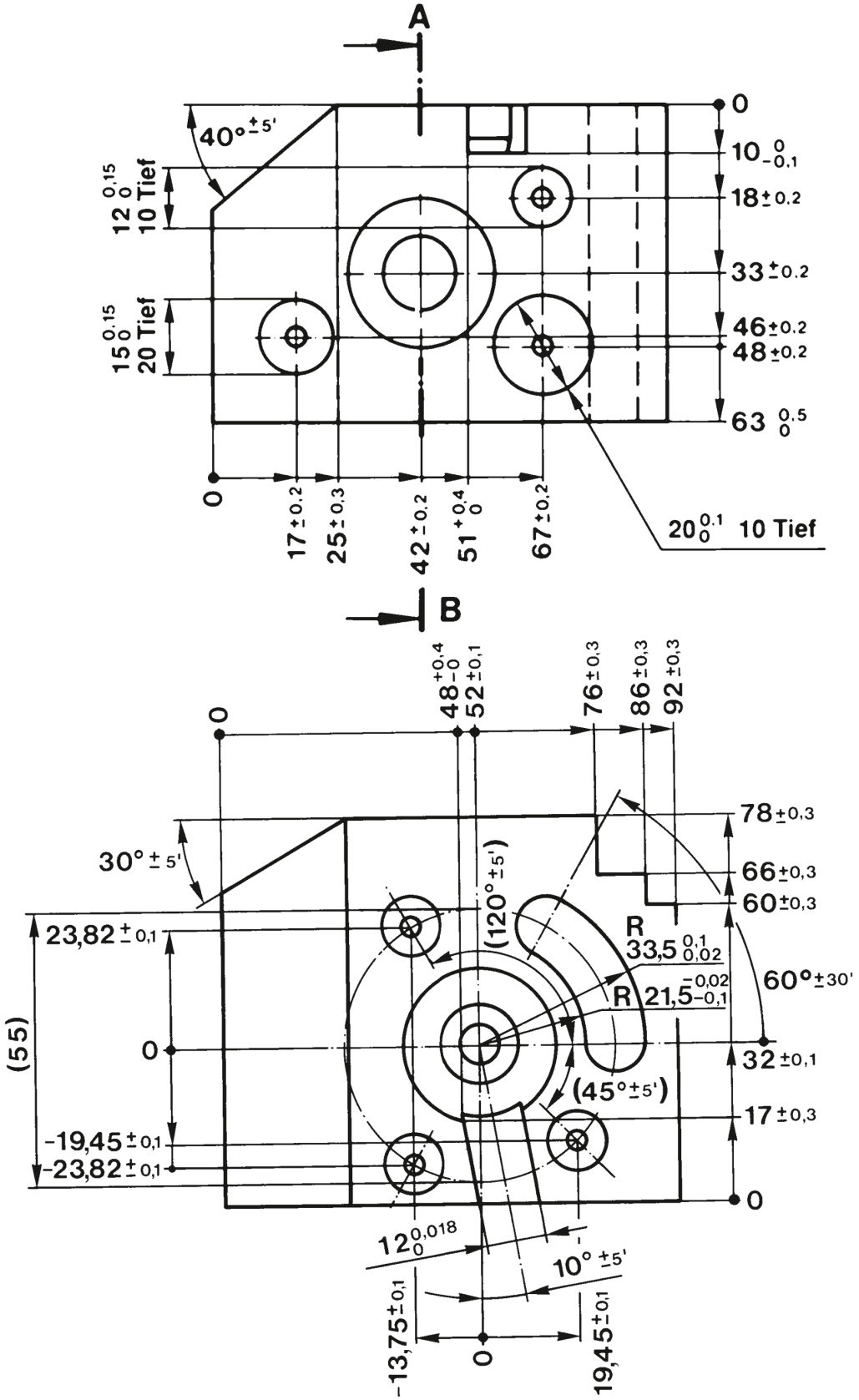
A
B
40° ±5'
12 0,15 0 10 Tief
15 0,15 0 20 Tief
0
10 0 -0,1
18 ±0.2
33 ±0.2
46 ±0.2
48 ±0.2
63 0,5 0
17 ±0.2
25 ±0.3
42 ±0.2
51 +0,4 0
67 ±0.2
20 0,1 0 10 Tief
48 +0,4 -0
52 ±0,1
76 ±0,3
86 ±0,3
92 ±0,3
78 ±0,3
66 ±0,3
60 ±0,3
30° ± 5'
23,82 ± 0,1
(55)
(120° ±5')
R 33,5 0,1 0,02
R 21,5 -0,02 -0,1
60° ±30'
32 ±0,1
(45° ±5')
17 ±0,3
-19,45 ± 0,1
-23,82 ± 0,1
12 0,018 0
10° ±5'
-13,75 ±0,1
19,45 ±0,1

Schnitt A-B

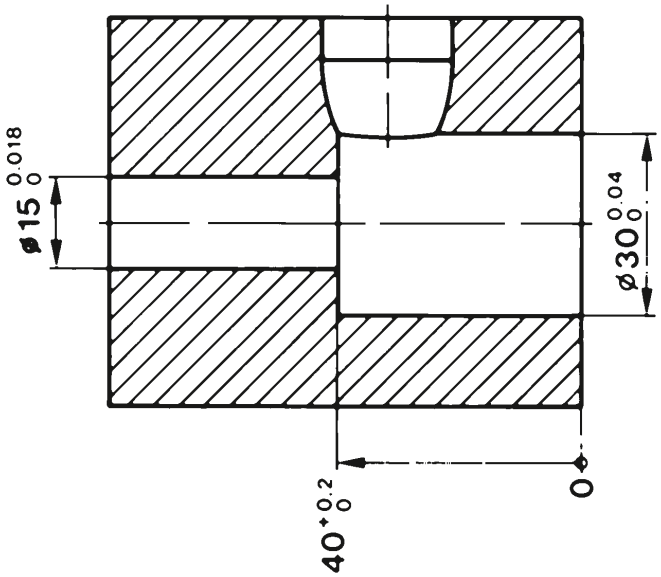

Schnitt C-D

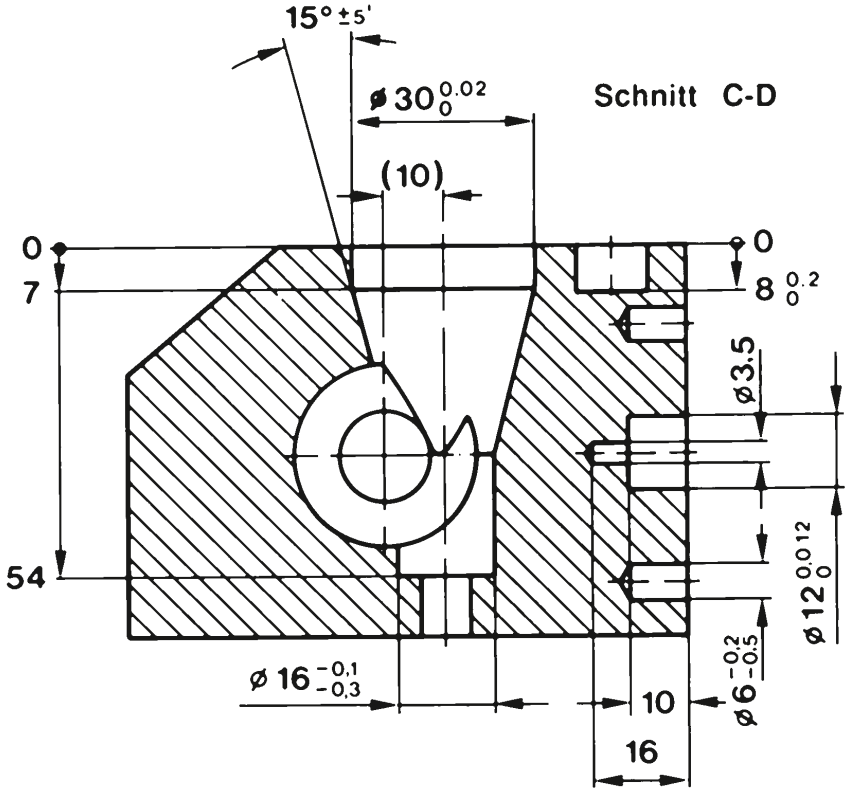

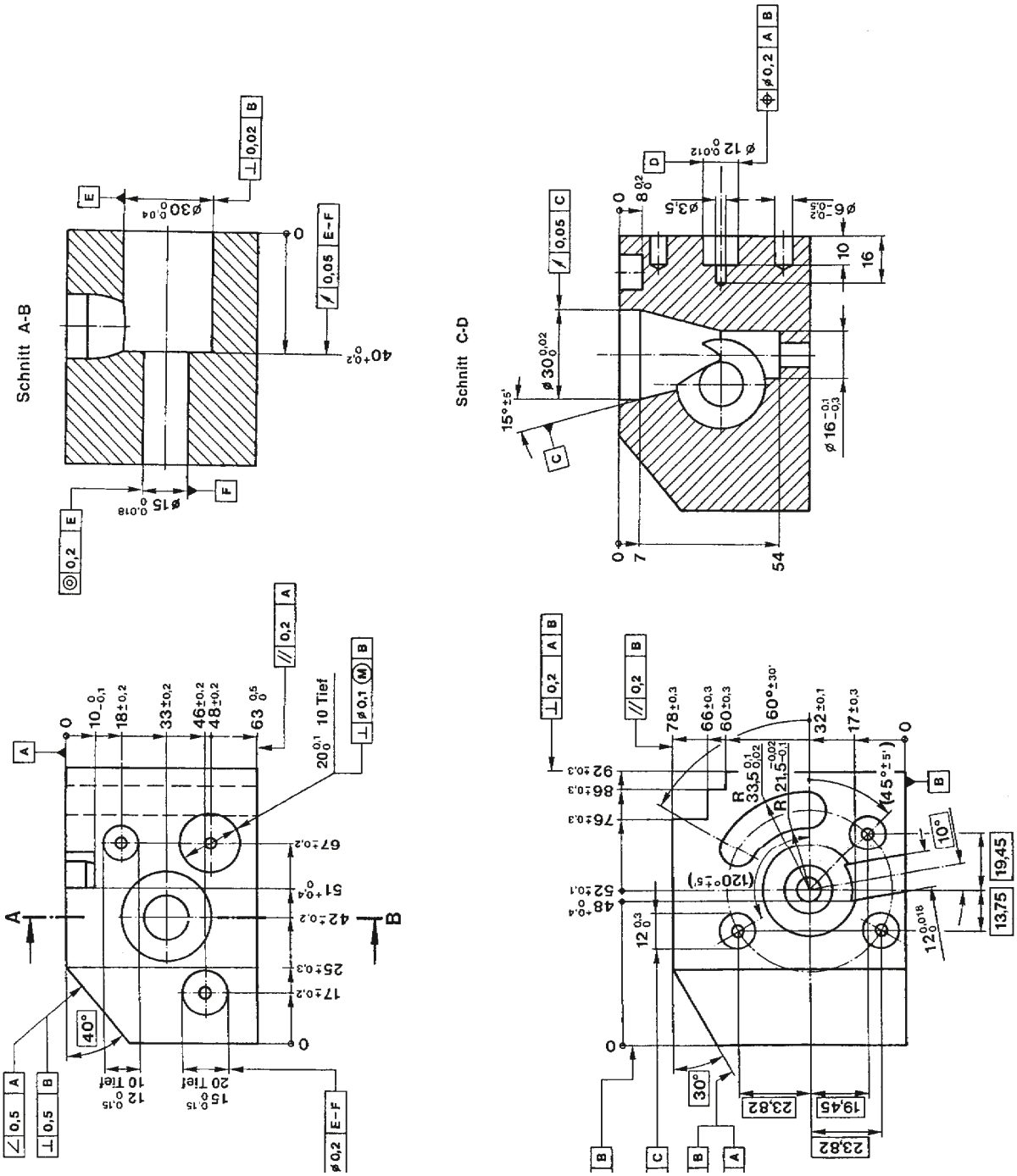
Schnitt A-B
Schnitt C-D
10 Tief
20 Tief
10 Tief
40°
30°
10°
45°
120°
19,45
13,75
23,82
19,45
23,82

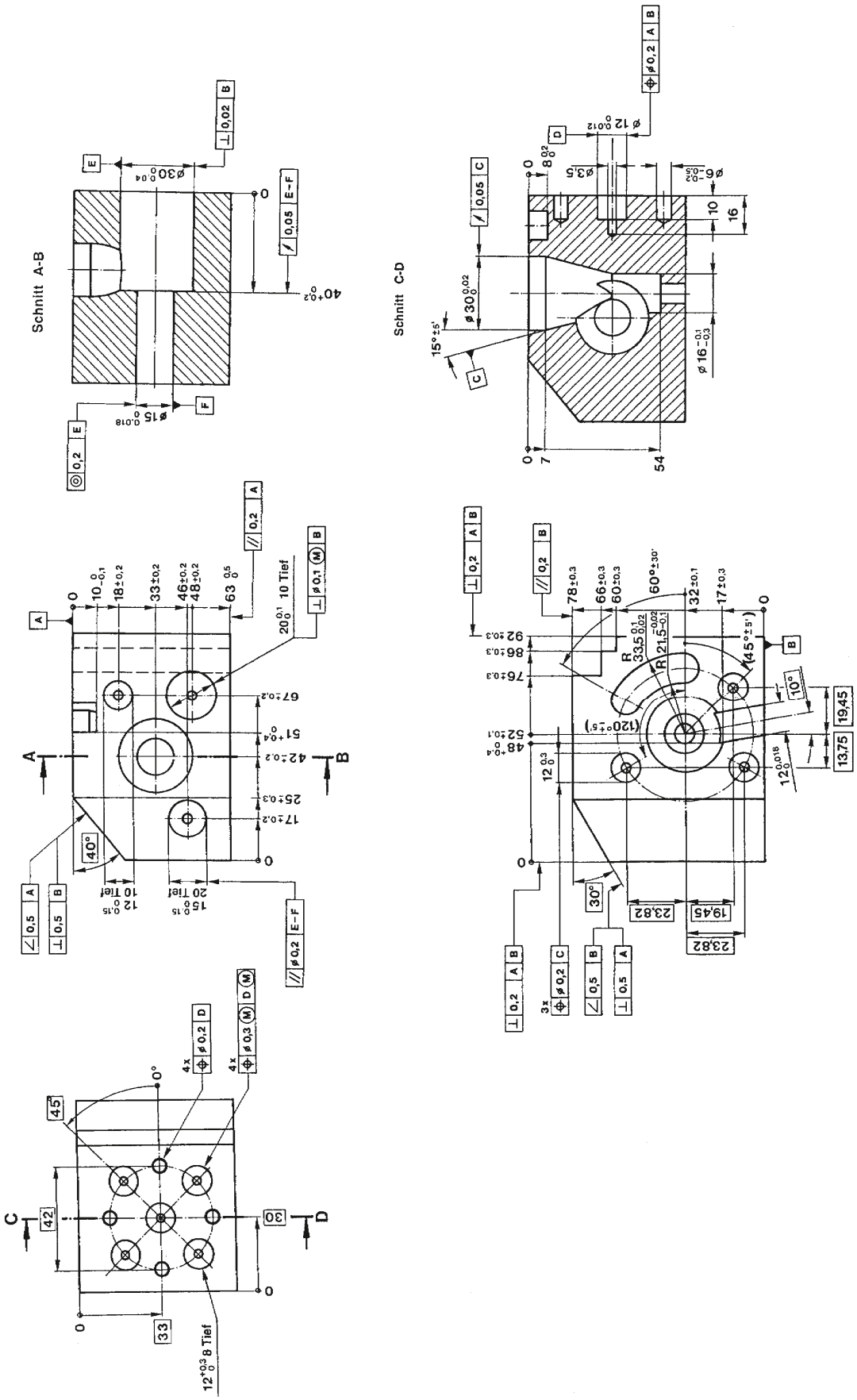
Schnitt A-B
Schnitt C-D